CEME ULKA

SERIES NME
SOLENOID PUMP ULKA
Pompa a vibrazione ULKA

HIGHLIGHTS
- Self priming at 0 bar
- Integrated diode (exept. 24V)
- Full detailed electrical and hydraulic inspection
- ED 100%
- 50 ÷ 250 CC/min
- 2 ÷ 3.5 bar

PRODUCT DESCRIPTION
Solenoid micro pump series NME includes 7 different models, with maximum flow rate of 250 cc/min and maximum pressure 3.5 bar. These pumps are suitable for continuous working (ED 100%). The NME's are available with hose barb inlet connection, while the outlet is available both with hose barb and M10x1 thread connection.

DESCRIZIONE PRODOTTO
La micro pompa a vibrazione serie NME, include 7 diversi modelli, con portata massima di 250 cc/min e pressione massima di 3.5 bar. Queste pompe possono lavorare in continuo (ED 100%). Le NME sono disponibili con attacco in ingresso portagomma, mentre l'uscita è disponibile sia con portagomma che con attacco filettato M10x1.

UL VDE NSF

Coffee Steam

GENERAL FEATURES / *CARATTERISTICHE GENERALI*		
Pump body material / *Materiale corpo pompa*	PA66/POM/PPS	
Seal material / *Materiale di tenuta*	NBR (other material available upon request)	
Piston and springs / *Pistone e molle*	Stainless steel High corrosion resistance	
Fluid temperature / *Temp. fluido*	35°C	
Ambient temperature / *Temp. ambiente*	35°C	
Working fluids / *Applicazioni fluidi*	Water	
Electrical connect. / *Connes. elettrica*	4,7 x 0,8 fast-on terminal	
Insulation class / *Classe di isolamento*	F	
Hydraulic connections / *Connessione idraulica*	INLET: Hose barb	OUTLET: Hose Barb – M10x1
Mounting position / *Posizone di fissaggio*	any	

SPECIFICATIONS / *CARATTERISTICHE*

MODEL	Voltages	ON/OFF	Class	Coil Power Watt	Approvals
NME	230V-240V ~ 50 Hz	ED 100%	F	16	VDE
	220V ~ 60 Hz	ED 100%	F	16	-
	120V~ 60 Hz	ED 100%	F	16	UL
	100V~ 50-60 Hz	ED 100%	F	16	-
	24V ~ 50-60 Hz	ED 100%	F	16	-
NMEP	230-240V ~ 50Hz	ED 100%	F	16	VDE
	120V ~ 60Hz	ED 100%	F	13	UL

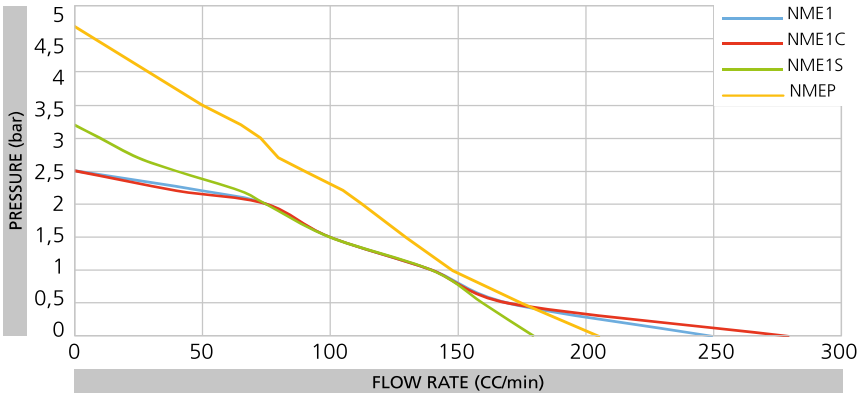

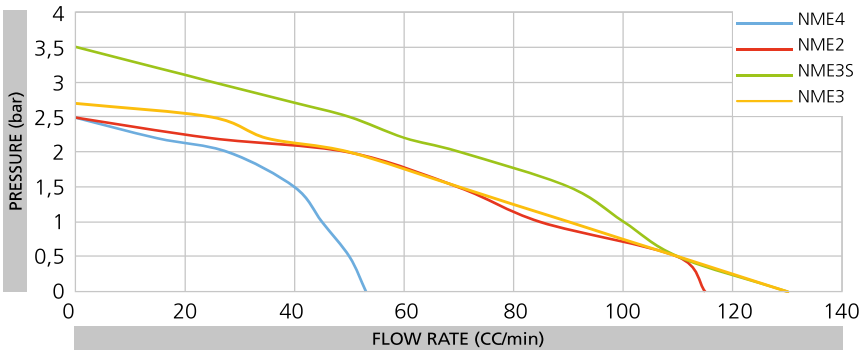

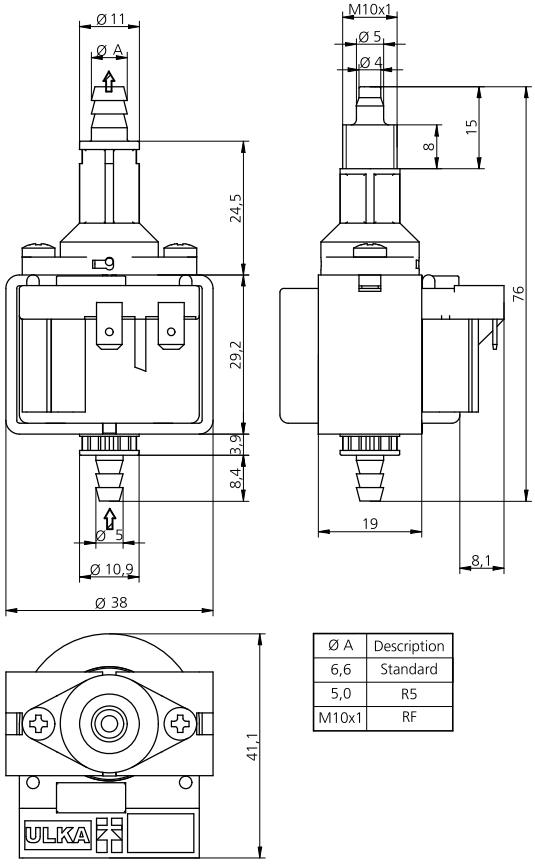

Ø A	Description
6,6	Standard
5,0	R5
M10x1	RF